Micheletti
balanças

MANUAL DE INSTALAÇÃO E USO
BALANÇA TENDAL FRIGO

Índice

1. APRESENTAÇÃO 4
2. Identificação das partes 4
3. Características 5
4. Instalação 5
Preparação do trilho 5
Fixação da balança 6
Verificação 7
Início de operação 8
5. Pesagem 9
6. TARA 9
7. Cuidados e manutenção 9
8. Assistência Técnica 10
Garantia 10
8. Termo de Garantia 11

1. APRESENTAÇÃO

Você adquiriu um equipamento de excelente qualidade, e alta tecnologia, aprovado pelo INSTITUTO NACIONAL DE METROLOGIA, NORMALIZAÇÃO E QUALIDADE INDUSTRIAL – INMETRO, de acordo com a portaria INMETRO/DIMEL nº 236/2014.

Esta balança foi verificada e lacrada na fábrica por Técnicos do IPEM, e pode ser utilizada assim que instalada, o que precisa ser feito de acordo com as instruções deste manual e desenho orientativo 7007-05.

Para fazer o melhor uso do seu equipamento, recomendamos a leitura atenta deste manual e a sua conservação para futuras consultas, juntamente com a respectiva nota fiscal de compra, para eventual comprovação do prazo de garantia. Recomendamos também que o manual do indicador que segue com a balança seja atentamente lido e conservado para futuras consultas.

É recomendável notificar o posto de fiscalização metrológica de sua região quando do início de utilização de sua balança, para que ela seja verificada anualmente.

2. Identificação das partes

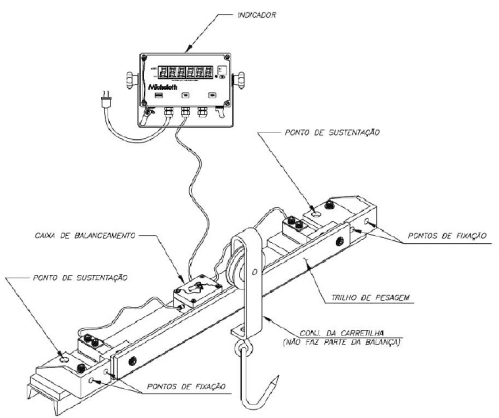

3. Características

Modelos FRIGO	300	400	600	1.000
Pesagem				
Capacidade	300 kg	400 kg	600 kg	1.000 kg
Divisões	100 g	100 g	200 g	500 g
Físicas				
Largura	192 mm			
Altura	143 mm			
Comprimento	Trilho de pesagem + 260 mm			
Trilho de pesagem	1/2" x 2.1/2" x 300, 500 ou 800 mm			
Material	Aço carbono galvanizado a fogo ou inox AISI-304 jateado			
Peso	26,5 kg (300 mm), 30,0 kg (500 mm), 35,0 kg (800 mm)			
Ambientais				
Temperatura	De -10ºC a +40ºC			
Umidade	Até 85% sem condensação			
Demais características: vide manual do indicador da balança				

4. Instalação

- **Preparação do trilho**

As balanças de Tendal Frigo devem ser instaladas em trilhos de sistemas de transporte por carretilha existentes, e para que se possa fazê-lo, é necessário seccionar o trilho em dois pontos e retirar a seção que receberá a balança. O ponto escolhido deve ser um

trecho do trilho que seja reto, horizontal e não sujeito a vibrações ou interferências da estrutura que o suporta.

O espaço e a preparação necessária à instalação da balança no trilho é mostrado no desenho e tabela abaixo:

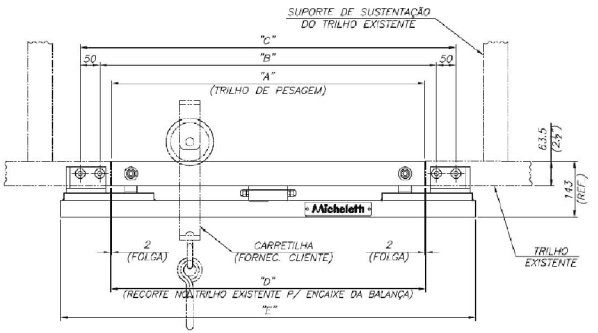

TABELA DAS DIMENSÕES BÁSICAS DA BALANÇA (mm)						PESO (kg)
COMPRIM. DO TRILHO	"A"	"B"	"C"	"D"	"E"	
300mm	300	360	460	304	560	26,5
500mm	500	560	660	504	760	30,0
800mm	800	860	960	804	1060	35,0

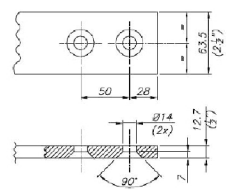

DETALHE DAS FURAÇÕES A SEREM FEITAS PELO CLIENTE NO TRILHO EXISTENTE

- **Fixação da balança**

Uma vez preparado o trilho, a balança deve ser firmemente fixada ao mesmo através dos 4 parafusos de fixação tipo Allen cabeça escareada M12 X 50mm que acompanham o produto.

Os suportes de sustentação existentes no trilho devem estar sempre o mais próximo dos pontos de fixação da balança, e, dependendo

da rigidez da estrutura que suporta o trilho, recomendamos que sejam também usados os dois pontos de sustentação adicionais existentes na estrutura da balança, utilizando barras roscadas de 3/4" (19mm) fixadas ao teto, ou a suporte engastado na parede. As barras roscadas não fazem parte do fornecimento MICHELETTI.

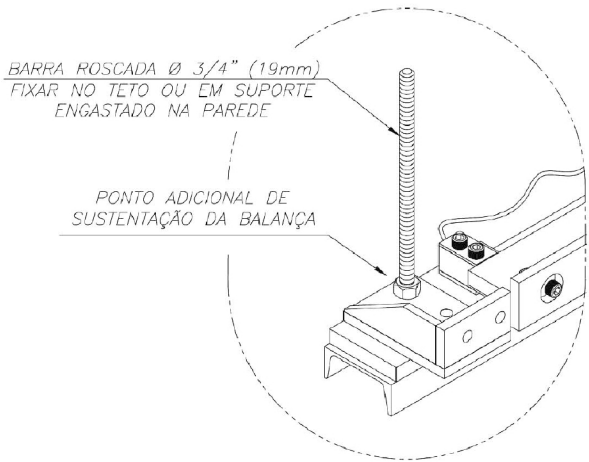

- **Verificação**

Ao se instalar a balança é necessário observar que o trilho de pesagem não encoste no trilho existente (deve existir uma folga de pelo menos 2 mm em cada lado), para garantir que não ocorram erros de pesagem.

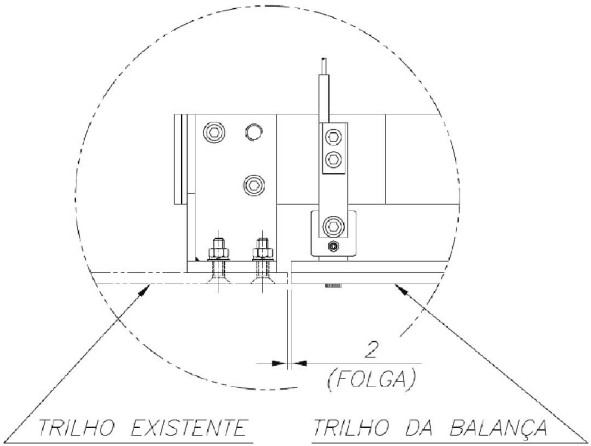

Após instalar a balança, verifique que o trilho de pesagem esteja nivelado e no mesmo nível do trilho existente.

- **Início de operação**

Depois de observadas todas as recomendações e condições de instalação deste manual, conecte o cabo de alimentação do indicador a tomada e ligue-o.

A balança deve então zerar.

ATENÇÃO: Não coloque nenhum peso sobre o trilho até que o visor indique zero.

Coloque um peso grande (proporcionalmente a carga da balança) qualquer em uma carretilha, e deslize-a nos diversos pontos do trilho de pesagem. O peso indicado deve ser o mesmo em todas as posições.

A balança estará então pronta para uso.

5. Pesagem

- Coloque o produto suspenso por uma carretilha sobre o trilho de pesagem da balança. O peso será exibido no visor e a indicação da legenda de zero se apagará.
- Retire o produto do trilho de pesagem. O visor será zerado, e a indicação da legenda de "Zero" se acenderá, ficando a balança pronta para uma nova operação.
- Caso apareça alguma indicação no visor, sem que exista carga sobre o trilho de pesagem, ou se a indicação da legenda de "Zero" estiver apagada, zere a indicação pressionando a tecla de zero [Zero].

6. TARA

Para operação desta balança são utilizadas carretilhas que sustentam a carga. Tenha o cuidado de sempre descontar através da função de tara do indicador o peso da(s) carretilha(s) que estiver(em) sendo utilizada(s), assim o peso indicado sempre será líquido.

7. Cuidados e manutenção

- Use sempre o equipamento seguindo as instruções deste manual.
- Nunca ultrapassar a carga máxima da balança.
- Nunca utilizar solda elétrica no trilho com a balança instalada, sob risco de danificar as células de carga.
- Para limpeza, utilize apenas agua e sabão neutro. Nunca utilize outros produtos, principalmente os que contenham solventes.
- Não deixe nenhum peso sobre o trilho de pesagem quando a balança estiver desligada.

8. Assistência Técnica

A Micheletti garante a assistência técnica e a reposição de peças originais de seus produtos através de sua rede de assistência técnica, ou diretamente na fábrica: 0XX11- 2059-4848

- **Garantia**

Guarde este manual que contém o "Termo de garantia" a seguir, e cópia da nota fiscal de aquisição de sua balança para comprovação do prazo de garantia.

IMPORTANTE: Os lacres do equipamento, localizados na caixa de balanceamento e no indicador devem ser mantidos intactos. A sua violação ou mesmo a tentativa de conserto da balança por pessoas não autorizadas, resultará no imediato cancelamento da garantia, além de possível multa e interdição do equipamento pelos órgãos metrológicos competentes.

TERMO DE GARANTIA

1 - A Micheletti Indústria e Comércio de Equipamentos EIRELI, garante seus produtos contra defeitos de fabricação (material e mão de obra) pelo período de um (01) ano, contado a partir de data de compra pelo consumidor final, desde que tenham sido corretamente operados e mantidos de acordo com suas especificações.

2 - Caso ocorra defeito de fabricação durante o período de garantia, a Micheletti fornecerá gratuitamente material e mão de obra para colocar o produto dentro das especificações, desde que o cliente apresente a nota fiscal de compra juntamente com este termo de garantia.

3 - Excluem-se da garantia os defeitos causados por:

A - Uso indevido ou erro de operação.

B - Manutenção efetuada por pessoas não autorizadas pela Micheletti.

C - Transporte do produto em embalagem inadequada, quando enviado para a fábrica.

D - Tensões elétricas, condições ambientais ou instalação e uso fora das especificações deste manual.

E - Danos ocasionados por acidentes, inclusive naturais, tais como: terremoto, inundação, incêndio, raio, desmoronamento, etc.

F - No caso do lacre ter sido violado.

4 - As peças e/ou acessórios que forem substituídos em garantia serão de propriedade da Micheletti.

5 - Nenhuma oficina técnica autorizada pela Micheletti, distribuidor ou revendedor tem autorização para modificar as condições aqui estabelecidas ou assumir compromisso em nome da Micheletti.

Balança nº _____ **N.F.** _____ **data:** ___/___/___

Cliente: _____

Atenção: A Micheletti se reserva o direito de alterar as características técnicas do produto, sem aviso prévio.

Micheletti
BALANÇAS

Micheletti Indústria e Comércio de Equipamentos EIRELI

Rua Sargento Noel de Camargo, 307
São Paulo - SP

www.balancasmicheletti.com.br

Telefone: (+5511) 2059-4848

131.103.001 – Rev.0.0 – 05/2017